24/4/03

EC1251
1º Quiz

1.- Hallar el valor de las corrientes I1, I2 e I3.

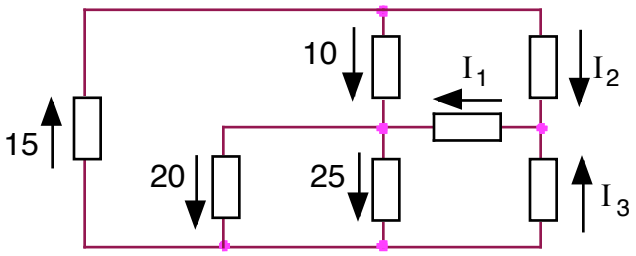

(A.)

2.- En el circuito de la figura, hallar la potencia entregada o absorbida por la fuente de corriente de 2 amperios.

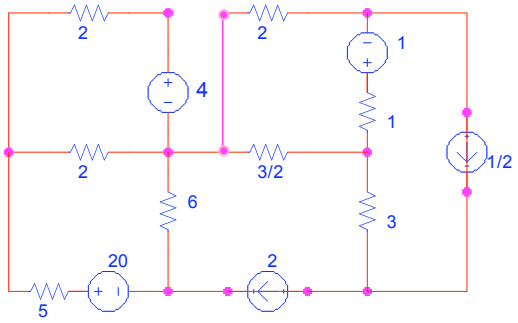

(V., A., Ω)